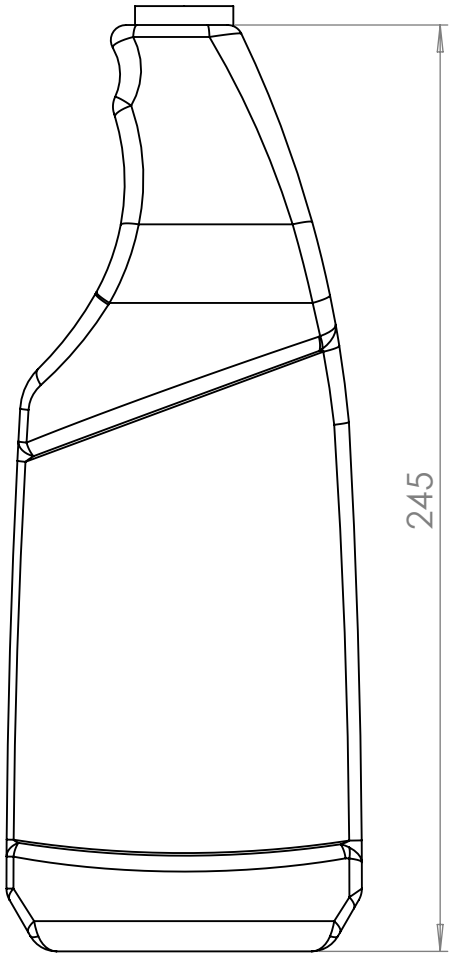
245

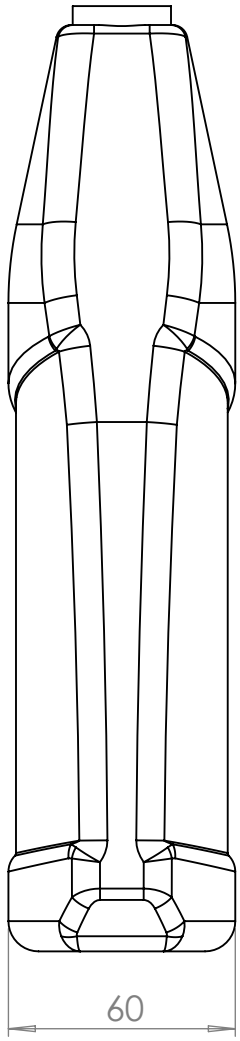
60

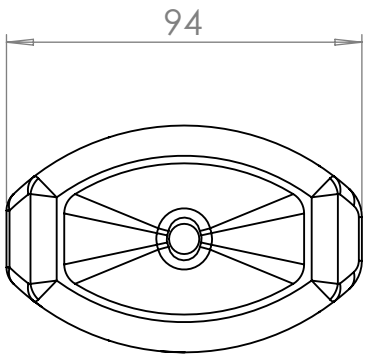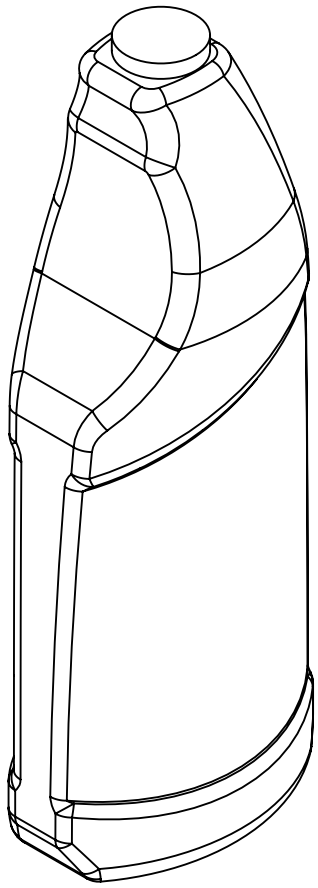
94